КОМПАКТНЫЕ ГУСЕНИЧНЫЕ МИНИПОГРУЗЧИКИ С БОРТОВЫМ ПОВОРОТОМ МАЛОЙ ПЛАТФОРМЫ

НОМИНАЛЬНАЯ РАБОЧАЯ ГРУЗОПОДЪЕМНОСТЬ: **135** 612 kg **155** 703 kg **175** 794 kg **190** 862 kg **205** 930 kg

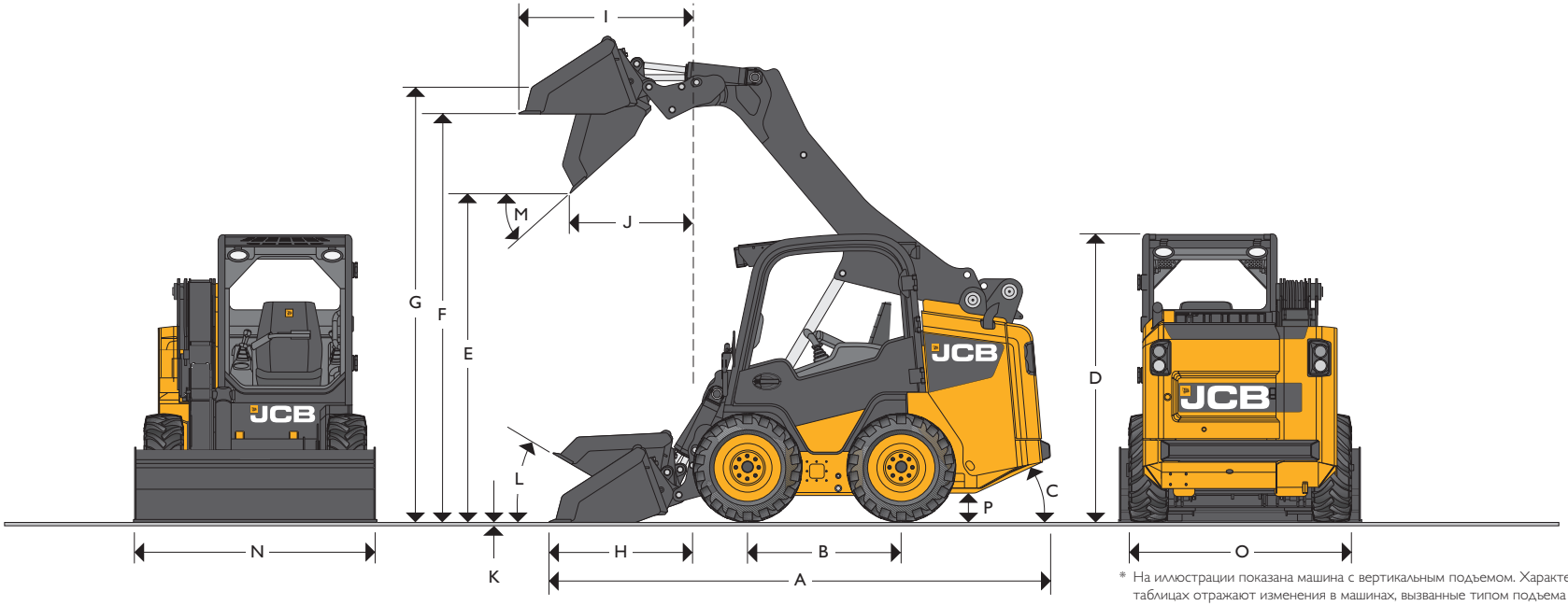

* На иллюстрации показана машина с вертикальным подъемом. Характеристики в таблицах отражают изменения в машинах, вызванные типом подъема стрелы.

ГАБАРИТНЫЕ РАЗМЕРЫ – 135 / 155 / 175 / 190 / 205

	Модели	135	155	175	190	205
		m	m	m	m	m
A	Габаритная длина	3.49	3.49	3.53	3.56	3.61
B	Колесная база	1.07	1.07	1.07	1.07	1.07
C	Угол съезда градусы	25°	25°	25°	25°	25°
D	Габаритная высота	1.98	1.98	1.98	1.98	1.98
E	Высота разгрузки	2.26	2.26	2.26	2.26	2.26
F	Высота загрузки поверх бортов	2.84	2.84	2.84	2.84	2.84
G	Высота до полностью поднятого шарнирного пальца	3.00	3.00	3.00	3.00	3.00
H	Вылет на уровне земли (режущая кромка)	1.00	1.00	1.00	1.00	1.00
I	Максимальный вылет при полном подъеме	.91	.91	.97	.99	1.04
J	Вылет при полном подъеме и полной разгрузке	.56	.56	.86	.86	.86
K	Глубина копания (режущая кромка в горизонтальном положении) мм	-10	-10	-10	-10	-10
L	Угол подъема ковша на уровне земли градусы	30°	30°	30°	30°	30°

	Модели	135	155	175	190	205
		m	m	m	m	m
M	Угол опрокидывания ковша градусы	42°	42°	42°	42°	42°
N	Ширина ковша - стандартная	1.52	1.68	1.68	1.73	1.83
	Ширина ковша - опциональная	1.37	1.52	1.73	1.83	1.68
O	Ширина по верхнему краю шин - стандартная	1.52	1.60	1.60	1.60	1.60
	Ширина по внешнему краю шин - опциональная	1.37	1.52	1.52	1.52	1.52
	Номинальная рабочая грузоподъемность (кг)	612	703	794	862	930
	Емкость ковша - стандартная m^3	.36	.40	.40	.41	.44
	Радиус поворота					
	Радиус поворота по краю ковша	2.09	2.09	2.09	2.09	2.09
	Радиус поворота по быстросъемной каретке	1.10	1.10	1.14	1.14	1.14
	Радиус поворота по задней части рамы	1.65	1.65	1.65	1.65	1.65
P	Дорожный просвет мм	210	210	210	210	210
	Подъем	Радиальный	Радиальный	Вертикальный	Вертикальный	Вертикальный

НОМИНАЛЬНАЯ РАБОЧАЯ ГРУЗОПОДЪЕМНОСТЬ: **150T** 681 kg **190T** 862 kg **205T** 930 kg

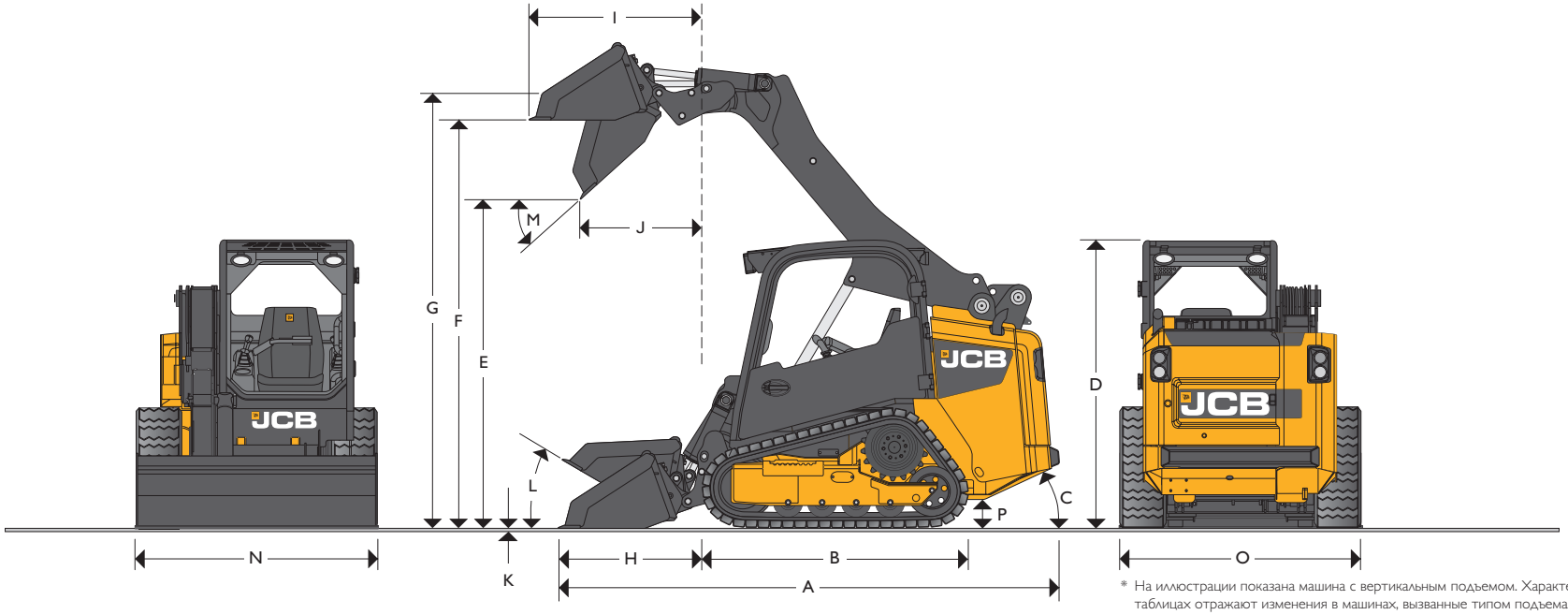

* На иллюстрации показана машина с вертикальным подъемом. Характеристики в таблицах отражают изменения в машинах, вызванные типом подъема стрелы.

ГАБАРИТНЫЕ РАЗМЕРЫ – 150T / 190T / 205T

	Модели		150T	190T	205T
			m	m	m
A	Габаритная длина		3.49	3.53	3.58
B	Колесная база		1.78	1.78	1.78
C	Угол съезда	градусы	27°	27°	27°
D	Габаритная высота		2.00	2.00	2.00
E	Высота разгрузки		2.29	2.29	2.29
F	Высота загрузки поверх бортов		2.85	2.85	2.85
G	Высота до полностью поднятого шарнирного пальца		3.02	3.02	3.02
H	Вылет на уровне земли		1.08	1.00	1.00
I	Максимальный вылет при полном подъеме		0.99	1.21	1.21
J	Вылет при полном подъеме и полной разгрузке		0.64	0.85	0.85
K	Глубина копания (режущая кромка в горизонтальном положении)	мм	-10	-10	-10
L	Угол подъема ковша на уровне земли	градусы	30°	30°	30°
M	Угол разгрузки ковша	градусы	42°	42°	42°

	Модели		150T	190T	205T
			m	m	m
N	Ширина ковша - стандартная		1.73	1.73	1.83
	Ширина ковша - опциональная		1.68	1.83	1.68
O	Ширина с учетом гусениц - стандартная		1.68	1.68	1.68
	Ширина с учетом гусениц - опциональная		1.68	1.68	1.68
	Номинальная рабочая грузоподъемность	кг	681	862	930
	Емкость ковша - стандартная	m^3	.41	.41	.44
	Радиус поворота				
	Радиус поворота по краю ковша		2.09	2.09	2.09
	Радиус поворота по быстросъемной каретке		1.10	1.14	1.14
	Радиус поворота по задней части рамы		1.65	1.65	1.65
P	Дорожный просвет	мм	230	230	230
	Давление на грунт *	кфунт	46.6	42.6	44.5
	Подъем		Радиальный	Вертикальный	Вертикальный

* с гусеницами шириной 320 мм

ГИДРАВЛИЧЕСКИЕ ХАРАКТЕРИСТИКИ

Модель	Номинальная грузоподъемность кг	Опрокидывающая нагрузка кг	Подъемная сила погрузчика кг	Усилие отрыва ковша кг
135	612	1356	1440	1820
155	703	1406	1770	1820
175	794	1587	1570	2140
190	862	1723	1570	2140
205	930	1859	1570	2140
150T	680	1966	1770	1820
190T	862	2462	1570	2140
205T	930	2656	1570	2140

ЗАПРАВОЧНЫЕ ЕМКОСТИ

	l
Гидравлическая система (включая бак)	42
Топливный бак	98
Охлаждающая жидкость двигателя	15
Моторное масло	10
Левый кожух цепной передачи (только для колесных машин)	7.6
Правый кожух цепной передачи (только для колесных машин)	7.6

ГИДРАВЛИЧЕСКАЯ СИСТЕМА

В дополнение к основным насосам гидростатического привода имеется насос подачи на ковш погрузчика и навесное оборудование (все базовые модели оборудованы вспомогательной гидравлической системой). На всех моделях, кроме 135, может быть предусмотрен дополнительный высокий гидравлический поток.

Подача насоса: 70 л/мин при оборотах двигателя 2 800 об/мин
Давление предохранительного клапана дюйм 230 бар
Мощность гидравлической системы, низк. поток (36,0) *
Мощность гидравлической системы, выс. поток (51,4) *

*расчетное значение

- Малое усилие на рычагах обеспечивает превосходное управление трансмиссией, погрузчиком и навесным оборудованием.
- Вспомогательные гидравлические системы включаются правым рычагом, что дает возможность последовательного регулирования подачи масла и более точного управления навесным оборудованием (левый рычаг в случае 7-позиционных многофункциональных джойстиков).
- Гидравлические линии стрелы погрузчика под защитным стальным кожухом на стреле PowerBoom.
- Фильтр гидравлического масла коробочного типа, полнопоточный.
- Моторное масло JCB для двигателя и кожуха цепной передачи.
- Гидравлическое масло JCB.
- Дополнительно устанавливаемый контур высокого потока обеспечивает подачу насоса (100 литров/мин) в переднюю часть машины для эксплуатации мощного навесного оборудования, например траншеекопателей и планировочных фрез
- Независимый гидронасос привода трансмиссии и вентилятора системы охлаждения

ДВИГАТЕЛЬ

		135	155/175/190/205/150T/190T/205T
Модель		Perkins 404D-22	Perkins 404D-22T
Рабочий объем	$см^3$	2200	2200
Топливо		Дизельное	Дизельное
Охлаждение		Жидкостное	Жидкостное
Впускная система		Без наддува	С турбонаддувом
Максимальная мощность при 2 800 об/мин			
SAE J1995	л. с. (кВт)	47.9 (35.7)	59.9 (44.7)
Максимальный крутящий момент при 1 200 об/мин			
SAE J1995	Нм	143	189
Мощность стартера	л. с. (кВт)	2.72 (2)	2.72 (2)
Аккумулятор	В/А-ч	12/109	12/101
Генератор	Ампер	65	85
Соответствие нормам по выбросам		EPA-T4i (EU St3B)	EPA-T4i (EU St3B)
Периодичность обслуживания масляной системы двигателя в часах		500	500
Вентилятор с гидравлическим приводом с регулировкой оборотов		ДА	ДА

ТРАНСМИССИЯ

Полностью сервоуправляемая гидростатическая трансмиссия развивает полную мощность на всем диапазоне скоростей при движении в прямом и обратном направлениях. Независимые трансмиссии для левой и правой стороны, управляемые посредством серворычагов для точного и простого управления. Система контроля мощности трансмиссии позволяет максимально использовать возможности двигателя и эффективно управлять погрузчиком и навесным оборудованием. Во всех машинах предусмотрен стандартный режим малого хода, обеспечивающий высокую точность управления во время эксплуатации навесных устройств.

Модель	Односкоростная	Двухскоростная
	km/h	km/h / km/h
Скорость движения 135:	12.0	N/A
Скорость движения 155/175/190/205:	12.0	9.0 / 18.5
Скорость движения 150T/190T/205T:	10.0	9.0 / 12.6

МАЛАЯ ПЛАТФОРМА

ШИНЫ

Стандарт – 135/155 10 x 16.5 - 8 PR Стандартная колея

Стандарт – 175/190/205 10 x 16.5 x 8 PR Широкая колея

Дополнительные варианты – стандартная колея - широкая колея
Промышленные пневматические Lifemaster 31/15,5 x 16,5 повышенной проходимости
Brawler
Цельнолитые промышленные

На большинстве машин устанавливаются шины повышенной проходимости.

ГУСЕНИЦЫ

Все гусеничные модели
Высокой проходимости, 12,6 дюймов (320 мм)

*Для тяжелых и неблагоприятных условий рекомендуется использовать цельнолитые шины.

МАССА

Эксплуатационная масса в соответствии с SAE
Полностью снаряженная машина с быстросъемной сцепкой, стандартным фронтальным ковшом, полным топливным баком, козырьком крыши, без кабины + вес оператора 75 кг:

135	2752 kg	**190**	3127 kg	**150T**	3652 kg
155	2844 kg	**205**	3237 kg	**190T**	3717 kg
175	3011 kg			**205T**	3889 kg

ОСВЕЩЕНИЕ И ЭЛЕКТРИЧЕСКАЯ СИСТЕМА

12 В с заземлением отрицательного полюса

135 Генератор переменного тока на 65 А

155 и выше Генератор переменного тока на 85 А

Аккумулятор (135) с холодным запуском 1 000 А.
Аккумулятор (155 и выше) с холодным запуском 760 А.

Приборная панель в кабине с зажиганием, указателем уровня топлива, счетчиком моточасов и дроссельной заслонкой с электронным управлением.

Также на приборной панели размещена группа предупредительных световых индикаторов, оборудованная также звуковой сигнализацией для:

- низкого давления гидравлической системы
- температуры ОЖ двигателя
- давления гидравлического масла
- засорения воздушного фильтра
- давления моторного масла
- генератора

Конструкция блока предохранителей и реле в кабине, не допускающая попадания внутрь воды и грязи; наружные разъемы IP 69; стандартный выключатель массы.

СТАНДАРТНОЕ ОБОРУДОВАНИЕ - ВСЕ МОДЕЛИ

Козырек крыши. Системы ROPS и FOPS. Комплексные системы звуковых и визуальных предупреждений. Пассивная система безопасности. Предохранительная распорка стрелы погрузчика. Центробежный воздушный фильтр двигателя сухого типа с предохранительным элементом. Механическая быстросъемная каретка. Ручной рычаг газа с электронным управлением. Две передних и одна задняя рабочие фары. Аварийный клапан опускания стрелы. Указатель уровня топлива. Гидравлический стояночный тормоз. Вспомогательная гидравлическая система стандартного потока. Трехпозиционные рычаги управления. Задняя дверца для обслуживания. Откидная защитная сетка. Откидная кабина. Сиденье с механической подвеской. Место для хранения личных вещей. Подстаканник. прикуриватель. Зеркало заднего вида. Внутреннее освещение. Выключатель массы. Малый ход.

ДОПОЛНИТЕЛЬНОЕ ОБОРУДОВАНИЕ - ВСЕ МОДЕЛИ

Полностью застекленная герметичная кабина с обогревателем/размораживанием лобового стекла. Система кондиционирования воздуха (155 и выше). Сиденье на пневматической подушке. Дорожное освещение. Сигнал предупреждения о движении задним ходом. Проблесковый маячок. Педаль газа. Огнетушитель. Набор инструментов. Параллельный подъем. Плавающий ковш. Защита FOPS уровня 2. Сверхпрочная защита задней двери. Защитная сетка для лобового стекла. Вспомогательная гидравлическая системавысокого потока (155 и выше). Искрогаситель. Защита зубьев. Гидравлическая быстросъемная каретка. Система компенсации колебаний ковша при движении (155 и выше). Остекление поликарбонатом Lexan. Независимые подъемные скобы. Радио. Защита от наматывания мусора на оси (только для колесных машин). Трехдюймовый ремень безопасности.

ОБЗОР ОПЕРАТОРА

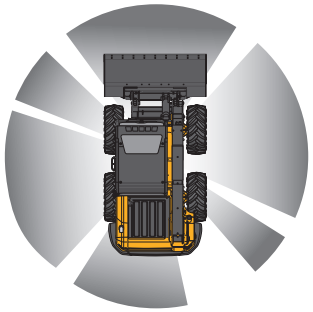

JCB
270° Обзор

Типичный погрузчик
с боковым поворотом
165° Обзор

ПРОСМАТРИВАЕМЫЕ МЕСТА

НЕПРОСМАТРИВАЕМЫЕ МЕСТА

Благодаря созданной JCB уникальной конструкции PowerBoom наши погрузчики с бортовым поворотом являются наиболее безопасными в эксплуатации и обеспечивают наилучший обзор

УСЛОВИЯ РАБОТЫ ОПЕРАТОРА

Полная защита ROPS и FOPS первого уровня с дополнительным уровнем 2 FOPS для работ по сносу зданий и сооружений, комплексная система звуковых и визуальных предупреждений. Звукоизоляция обеспечивает уровни шума в соответствии с требованиями ЕС. Подъем в кабину через боковую дверь благодаря использованной конструкции PowerBoom компании JCB.

- Условия повышенной комфортности обеспечиваются либо за счет использования открытого тента, кабины с обогревом или кабины с обогревом и кондиционером (155 и выше)
- Непревзойденный круговой обзор.
- Полностью регулируемое сиденье.
- В базовую комплектацию входит инерционный ремень безопасности.
- Дренажная крышка для удобного удаления жидкости из кабины.
- Полное сервоуправление со стандартными (3-позиционными) джойстиками или опциональными 7-позиционными джойстиками JCB.

ОРГАНЫ УПРАВЛЕНИЯ

Алгоритм работы джойстиков сервоуправления (ISO) компании JCB обеспечивает выполнение всех функций движения левым джойстиком, а операций погрузчика — правым. Левый джойстик отклоняется назад, максимально облегчая вход и выход из машины.

НАВЕСНОЕ ОБОРУДОВАНИЕ

Навесное оборудование	Описание
Ямобуры	В устройстве ямобуров с планетарной передачей используются готовые бурильные головки с пластинами толщиной 1/2 дюйма и болтами с гайками на 5/8 дюйма.
Накалыватель для тюков	Используются для захватывания и переноса круглых тюков сена.
Гидромолоты	Гидромолоты JCB являются наиболее эффективными среди предлагаемых на рынке и идеально подходят к технике JCB.
Щетки, подборные щетки	Для выполнения общих задач по уборке территории.
Наклонные щетки	Наклонные щетки используются в самых различных целях, включая уборку территории, ландшафтные работы и благоустройство, дорожные и ремонтные работы.
Кусторезы	Для удаления кустов и небольших деревьев диаметром до 4 дюймов.
Многоцелевые ковши «шесть в одном»	Оригинальные ковши JCB «шесть в одном» идеально подходят для выполнения различных задач, включая земляные, погрузочные, бульдозерные, грейдерные работы, распределение и сортировку материалов.
Землеройные ковши/ковши общего назначения	Оригинальные землеройные ковши/ковши общего назначения JCB рекомендуются для применения там, где требуется максимальная производительность при выполнении самых трудных задач.
Ландшафтные ковши	Оригинальные ландшафтные ковши JCB идеально подходят для работы в тех условиях, где требуется обеспечить идеальный обзор.
Ковши для легких материалов	Оригинальные ковши JCB для легких материалов специально разработаны для материалов с низкой плотностью, таких как снег, мульчированная смесь и зерно.
Снегоуборочные ковши	Ковш из высокоуглеродистой стали с дополнительной верхней надстройкой для лучшей вместимости.
Планировочные фрезы	Планировочная фреза JCB может быть использована для ремонта дорожного покрытия на автостоянке или улицах, а также при выполнении многих других задач.
Бульдозерные отвалы	Бульдозерный отвал JCB представляет собой навесное оборудование, предназначенное для общих грейдерных работ и расчистки участков.
Паллетные вилы	Паллетные вилы используются в основном в качестве вилочного погрузчика в строительстве, на промышленных предприятиях и в сельском хозяйстве.

НАВЕСНОЕ ОБОРУДОВАНИЕ

Навесное оборудование	Описание
Навозные вилы	Обеспечивают отличный обзор при перемещении непрессованного сена и навоза.
Лесопромышленные режущие головки	Низкопрофильная конструкция ротора (ожидается получение патента) обеспечивает работу ротора со скоростью 2 000 об/мин.
Щеточные захваты	Усиленная конструкция с открытым днищем и боковинами, позволяющий машине перевозить длинные негабаритные предметы.
Захваты для мусора	Усиленная конструкция с двухштанговым захватом и защитой цилиндров.
Автоматические грабли	Автоматические грабли JCB используются для очистки и окончательной подготовки почвы для посева или дернования.
Ландшафтные грабли	Ландшафтные грабли JCB великолепно подходят для уборки строительного мусора, поддержания в порядке дорог и подъездных путей, окончательного выравнивания грунта.
Грабли для подготовки грунта	Единое решение для общей уборки, удаления камней и подготовки грунта.
Каменотесная пила	Может поставляться с диаметром 48 дюймов или 60 дюймов для резки камня и других твердых поверхностей.
Фрезы для выемки силоса	Открытая конструкция позволяет оператору следить за лицевой стороной ковша и не допускать засорения навесного устройства.
Снегоочистители	Обеспечивает отличный обзор, размер отверстий от 25 до 36 дюймов.
Снегоотвалы	Выпускаются с различной шириной и предназначаются для уборки снега.
Отвалы для уборки снега	Предназначается для сгребания вперед сыпучих материалов.
Машины для измельчения пней	Обеспечивают безопасное удаление пней без нанесения ущерба окружающей среде.
Культиваторы	Обеспечивают безопасное и эффективное рыхление с глубиной 4 или 6 дюймо.
Машины для пересадки деревьев	Обеспечивает безопасное выкапывание и посадку деревьев.
Траншеекопатели	Траншеекопатель JCB используется для прокладки траншей под закладку фундамента, проведения бытовых коммуникаций, установки ирригационных систем и т. д.
Вибрационные катки	Используются для уплотнения песка, гравия, грунта, щебня и других заполнителей.

ОБЯЗАТЕЛЬСТВА СОБЛЮДЕНИЯ КАЧЕСТВА

Абсолютная приверженность компании JCB своим продуктам и заказчикам помогла ей превратиться из предприятия с единственным сотрудником в крупнейшего в Великобритании частного производителя экскаваторов-погрузчиков, гусеничных экскаваторов, колесных экскаваторов, телескопических погрузчиков, колесных погрузчиков, самосвалов, вилочных погрузчиков повышенной проходимости, промышленных вилочных погрузчиков, малых и средних экскаваторов, минипогрузчиков с бортовым поворотом и тракторов.

Благодаря постоянным крупным инвестициям в новейшие технологии производства заводы JCB являются одними из наиболее передовых предприятий в мире.

Благодаря лидирующему положению компании JCB в области новаторских исследований и разработок, а также проведению тщательных испытаний и строгому контролю качества машины JCB известны во всем мире своей производительностью, полезностью и надежностью.

Обладая всемирной торгово-сервисной сетью, включающей более 650 дистрибьюторов и агентов, мы стремимся предоставить заказчикам наилучшую поддержку в отрасли.

JCB устанавливает стандарты для других производителей и считается компанией, обладающей одной из наиболее впечатляющих историй успеха в мире.

JCB Russia, ул. Трубная дом 12, 107045 Москва, Россия.Тел: +7 (495) 795 0644 russia@jcb.com
JCB Sales Limited, Rocester, Staffordshire, United Kingdom ST14 5JP. Тел: +44 (0)1889 590312. Факс: +44 (0)1889 590588. www.jcbrussia.ru

Компания JCB оставляет за собой право вносить изменения в технические характеристики машин без предварительного уведомления.

На приведенных иллюстрациях может быть показано оборудование, поставляемое по отдельному заказу. Торговый знак JCB является зарегистрированной торговой маркой компании J C Bamford Excavators Ltd.

9999/5608 03/12 Выпуск 1